STEELTRAK

La taglierina perfetta e resistente per i materiali più rigidi

KEENCUT
THE WORLD'S FINEST CUTTING MACHINES

"Il miglior attrezzo che abbiamo mai acquistato con un ROI inferiore a 6 mesi."

Amin Suleman Nathoo – Presidente di Topknotch Prep & Print Ltd

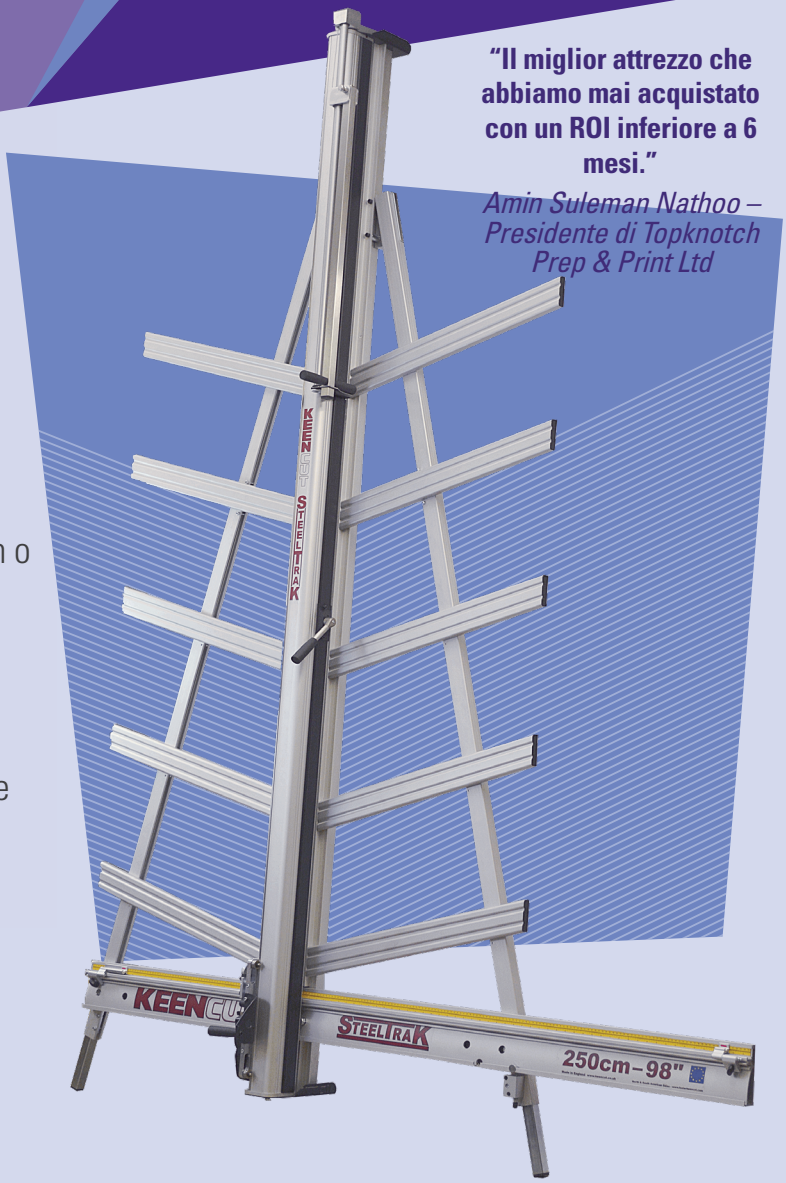

Taglierina precisa, accurata ed efficiente per i pannelli più rigidi. Struttura solida per le condizioni di lavoro più impegnative.

- Taglia facilmente anche i materiali più resistenti
- Taglia materiali di dimensioni fino a 250cm o 98" (modello ST250)
- Tagli uniformi e perfetti
- Niente polvere, residui o accumuli statici
- Struttura compatta per resistere a un uso intensivo in un impianto di produzione
- Ammortamento rapido grazie alla riduzione degli sprechi e dei tempi di lavorazione
- Sicurezza fin dalla progettazione
- Utensili intercambiabili e pronti all'uso
- Prodotta e rifinita con materiali di alta qualità

Disponibile in 5 taglie da 165cm a 260cm

Perfetta per il taglio di ……

Materiali semi-rigidi

- Pannelli in PVC espanso fino a 13mm di spessore
- Plastica ondulata (Correx) fino a 13mm di spessore
- Pannelli in espanso fino a 13mm di spessore
- La maggior parte dei materiali semi-rigidi in plastica
- Lamiera magnetica fino a 4mm di spessore

Materiali rigidi

- Alluminio composito (Dibond) fino a 4mm di spessore
- MDF fino a 3mm di spessore
- Lastra acrilica o Plexiglas fino a 3mm di spessore

imasgrafica.com

IMAS GRAFICA SRL
Via Brisconno, 10
Loc Mendosio 20080
Abbiategrasso (MI) - Italia

Tel.: 02.94.96.96.72
Mail: ufficiovendite@imasgrafica.com

Se il tuo materiale non rientra nella lista, offriamo un servizio di taglio prova gratuito - per ulteriori informazioni ti preghiamo di contattarci a flexa@flexa.it

MADE IN BRITAIN

www.keencut.co.uk

STEELTRAK SCHEDA PRODOTTO

KEENCUT
THE WORLD'S FINEST CUTTING MACHINES

Soluzione risparmio

Testa multi-utensile

- Lama da taglio, lama per incisioni e taglierina per vetro opzionale. Il tutto montato in modo permanente per un utilizzo immediato.
- Utilizza lame pronte all'uso - non sono necessarie costose lame speciali.

Tagli anche i materiali più rigidi

Grazie alle due taglierine a ruota è perfetta anche per i materiali più rigidi, inclusi Dibond e MDF

- Taglia fino a uno spessore di 4mm di Dibond o 3mm di MDF in una singola operazione e produce dei tagli netti, dal bordo sicuro.
- Silenziosa e pulita.

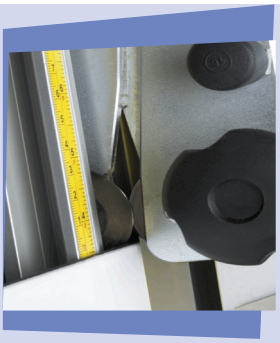

Tagli Uniformi e Perfetti

Morsetto unico sensibile alla pressione

- Il potente sistema di bloccaggio trattiene i materiali duri con precisione per un taglio perfetto.
- I comandi touch bloccano delicatamente i materiali delicati o stampati senza danneggiarli.

Allineamento perfetto - senza problemi

- La striscia visiva di Keencut offre una precisione totale con una singola linea di taglio.
- Nessuna configurazione. Nessuna regolazione. Niente costosi e imprevedibili laser.

Ottieni lo stesso taglio ogni volta

- Arresto rapido della produzione per facilitare un uso ripetuto in un sistema di produzione di grandi volumi.

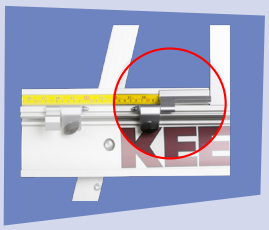

Sicura fin dalla progettazione

- Sgancio automatico della lama.
- Lame saldamente montate con un blocco di sicurezza.
- Testa della taglierina bilanciata.

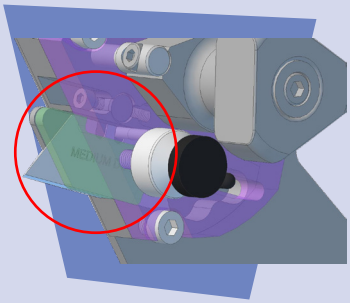

EXTRA E ACCESSORI OPZIONALI

Braccio ausiliare

Consente di maneggiare agevolmente la tavola su entrambi i lati del taglio.

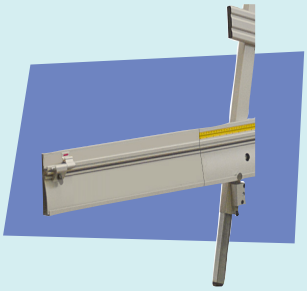

Attacco scanalatura a V

Un modo semplice e veloce per costruire vassoi segnaletici, espositori da banco, stand espositivi e scatole da pannelli in alluminio composito (ACP) stampati e non.

Kit taglio vetro

Include una rampa di taglio per il vetro, 2 lame rotanti e un dispositivo di arresto. La lunghezza massima di taglio è 165cm (65").

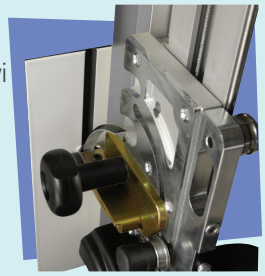

Kit per il montaggio

Ideale quando lo spazio della parete è limitato o quando è richiesta una flessibilità di posizionamento della macchina. Si avvita direttamente alla parte posteriore della macchina per produrre un'unità indipendente rigida e stabile.

DIMENSIONI E DATI TECNICI

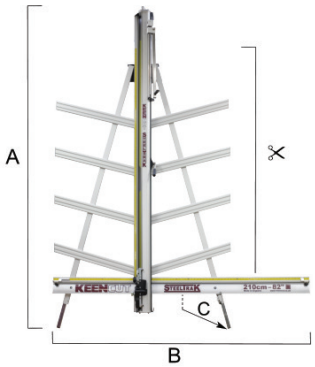

	ST165	ST210	ST250
Lunghezza di Taglio	**165cm (65")**	**210cm (84")**	**250cm (98")**
A	244cm (96")	288cm (113")	326cm (128")
B	213cm (84")	213cm (84")	222cm (87")
Montaggio a Parete – Standard - C	52-58cm (20-22")	67-73cm (26-28")	75-78cm (29-30")
Senza supporto – Optional - C	100cm (40")	100cm (40")	123cm (48")
Peso con Imballo	75kg (165lbs)	94kg (207lbs)	110kg (243lbs)
Dimensioni imballaggio in cm (")	233x46x35cm (92x18x14")	280x46x35cm (111x18x14")	**Caixa 1:** 328x27x36cm (130x11x14") **Caixa 2**: 264x17x16cm (104x7x6")

MADE IN BRITAIN

I prodotti Keencut sono famosi in tutto il mondo per le loro taglierine più precise e durevoli sul mercato. Usiamo i migliori materiali associandoli a tecnologie all'avanguardia per garantire la massima qualità ed affidabilità.

www.keencut.co.uk